BARRIÈRE LOSANGE

CARACTÉRISTIQUES TECHNIQUES

> Deux longueurs : 1000 ou 1500 mm
> Hauteur hors tout : 1200 mm
> Hauteur hors sol : 1020 mm
> Poteaux en tubes acier 50 x 50 mm
> Lisses horizontales 40 x 27 mm

RECOMMANDATIONS DE POSE

> Pose par scellement direct

OPTIONS

> Kit d'amovibilité Serrubloc® pour barrières de ville composé de deux fourreaux d'amovibilité, dont l'un est verrouillable par clé triangle. Auto-drainants : se posent à fond de fouilles. Réf. 203403
> Pose sur platines

RÉFÉRENCES

Longueur 1000 mm	206072
Longueur 1500 mm	206203

SCHÉMA

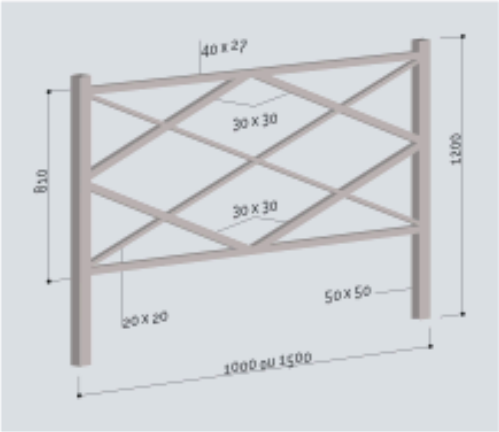

FINITION PEINTURE

> Peint sur zinc selon nos coloris

RAL 3020 RAL 3004 RAL 5010 RAL 6005 RAL 8017

RAL 7044 RAL 9010 RAL 9005 Gris PROCITY® Aspect Corten

Réf. 206203

Réf. 206072

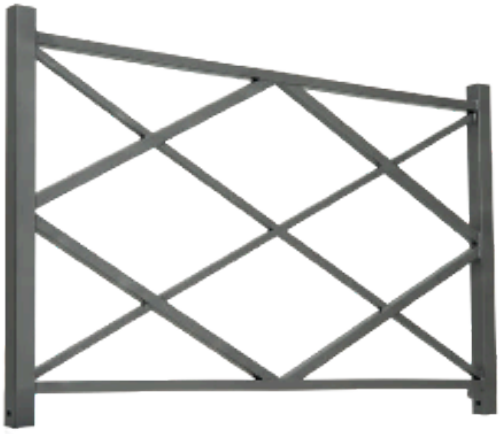

Kit d'amovibilité Serrubloc® Réf. 203403

FunExt Sprl - Sentier du berger 37 - 1325 Corroy-le-Grand - stoop@funext.be - 0474/09 11 45
Jeux et mobilier: **www.courderecre.be** - Mobilier urbain : **www.funext.be**