BARRIÈRE VENISE

CARACTÉRISTIQUES TECHNIQUES

> Deux longueurs : 1000 et 1500 mm
> Hauteur hors tout : 1080 mm
> Hauteur hors sol : 900 mm
> Garde au sol : 150 mm
> Poteaux et lisse supérieur en tubes acier 50 x 30 mm
> Deux cadres en tube acier 40 x 40 mm :
- simple croix type "Croix de St André" 25 x 25 mm avec rondelle centrale Ø 89 mm
- tôle découpée ép. 3 mm

RECOMMANDATIONS DE POSE

> Pose par scellement direct

OPTIONS

> Kit d'amovibilité Serrubloc® pour barrières de ville composé de deux fourreaux d'amovibilité dont l'un est verrouillable par clé triangle. Auto-drainants : se posent à fond de fouilles. Réf. 203405
> Pose sur platines

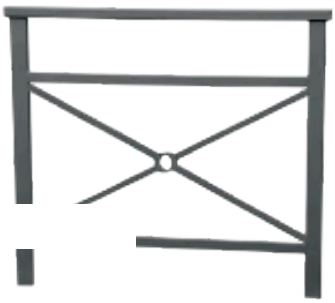

RÉFÉRENCES

Barrière tôle découpée - Longueur 1000 mm	206820
Barrière tôle découpée - Longueur 1500 mm	206821
Barrière simple croix - Longueur 1000 mm	206825
Barrière simple croix - Longueur 1500 mm	206826

SCHÉMA

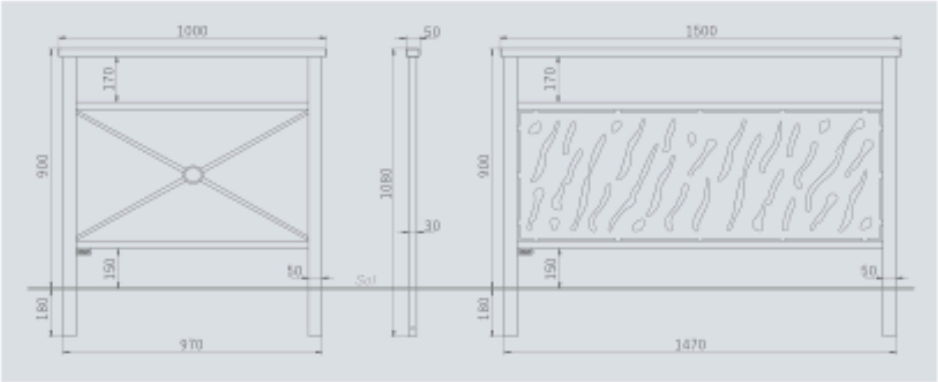

Kit d'amovibilité Serrubloc®
Réf. 203402

FINITION PEINTURE

> Peint sur zinc selon nos coloris

RAL 3020 · RAL 3004 · RAL 5010 · RAL 6005 · RAL 8017

RAL 7044 · RAL 9010 · RAL 9005 · Gris PROCITY® · Aspect Corten

FunExt Sprl - Sentier du berger 37 - 1325 Corroy-le-Grand - stoop@funext.be - 0474/09 11 45
Jeux et mobilier: **www.courderecre.be** - Mobilier urbain : **www.funext.be**