CORBEILLE CÉVENNES

CARACTÉRISTIQUES TECHNIQUES

Version standard

> Structure : seau en tôle galvanisée 8/10e, muni de deux anses latérales en fil de Ø 5 mm, avec blocage par serrure à clé triangle

> Pictogramme : adhésif transfert à poser (fourni)

Version Vigipirate

> Conforme aux dispositions réglementaires en vigueur : mêmes caractéristiques que ci-dessus, sans le corps de la corbeille en tôle pour une parfaite visibilité du contenu du sac

Version standard - Réf. 208201

RECOMMANDATIONS DE POSE

> Fixation sur platines

Version Vigipirate
Réf. 208199

RÉFÉRENCES

Version standard	208201
Version Vigipirate	208199

SCHÉMA & PLAN DE SCELLEMENT

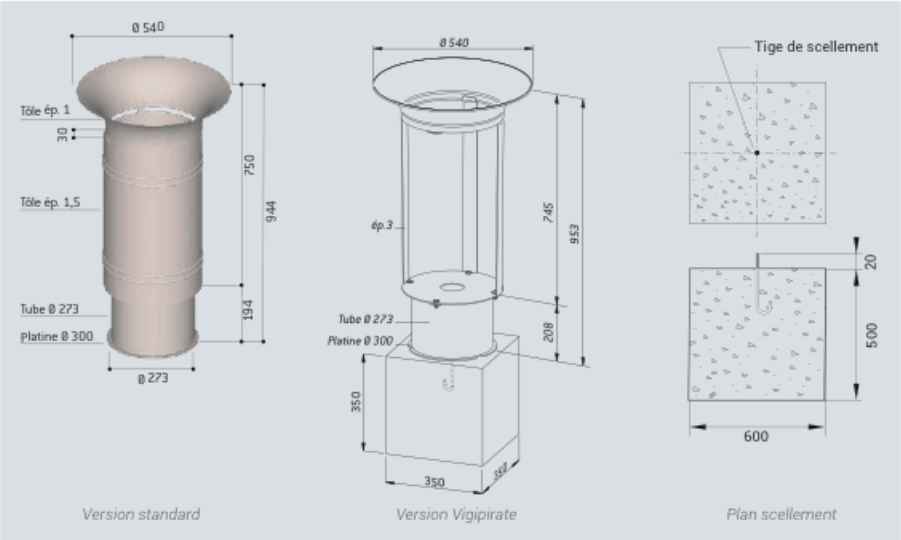

FINITION PEINTURE

> Peint sur zinc selon nos coloris

RAL 3020 | RAL 3004 | RAL 5010 | RAL 6005 | RAL 8017

RAL 7044 | RAL 9010 | RAL 9005 | Gris PROCITY® | Aspect Corten

FunExt Sprl - Sentier du berger 37 - 1325 Corroy-le-Grand - stoop@funext.be - 0474/09 11 45
Jeux et mobilier: **www.courderecre.be** - Mobilier urbain : **www.funext.be**